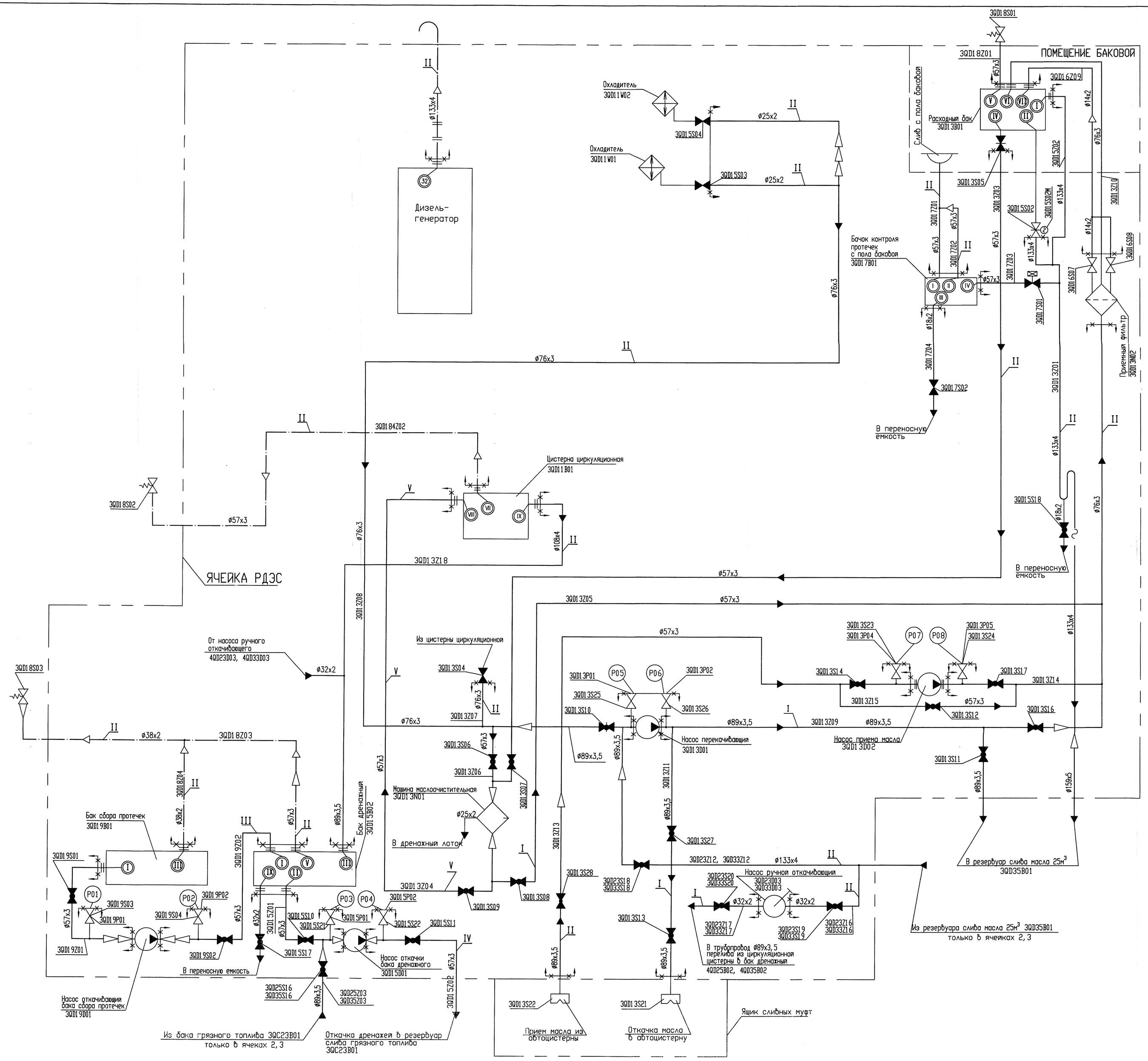

Перечень отборных устройств и бобышек КИП

Поз.	Измеряемый параметр	Маркировка по схемам КИП	Обозначение чертежа отборного устройства и бобышек
P01	разрежение	3QD19P01B1	02 ОСТ34-42-671-84
P02	давление	3QD19P02B1	02 ОСТ34-42-671-84
P03	разрежение	3QD15P01B1	02 ОСТ34-42-671-84
P04	давление	3QD15P02B1	02 ОСТ34-42-671-84
P05	разрежение	3QD13P01B1	02 ОСТ34-42-671-84
P06	давление	3QD13P02B1	02 ОСТ34-42-671-84
P07	разрежение	3QD13P04B1	02 ОСТ34-42-671-84
P08	давление	3QD13P05B1	02 ОСТ34-42-671-84

УСЛОВНЫЕ ОБОЗНАЧЕНИЯ

Обозначение	Наименование
	Основной поток
	Вспомогательный поток
	Дыхательный трубопровод
	Трубопровод выпуска воздуха
	Дренаж
	Переход
	Направление потока жидкости
	Клапан запорный нормально открытый
	Клапан запорный нормально закрытый
	Клапан предохранительный
	Вентиль с замком
	Муфта сливная
	Контур здания
3QD12T01	Точка контроля температуры
3QD14P01	Точка контроля давления

1. Маркировка приведена для дизель-генератора первого канала системы безопасности АЭС 3-го блока.
2. Для дизель-генераторов остальных систем первая цифра второго сектора маркировки соответственно 2, 3.

ОАО «НИАЭП» АРХИВНЫЙ ЭКЗ. Инв. № 40845

Изм.	Кол. уч.	Лист	N док.	Подп.	Дата
4	-	зам.	258-12		28.03

09062-26-00-ТМ6

Ростовская АЭС энергоблок N° 3

РДЭС. Ячейки N° 1, 2, 3

Стадия	Лист	Листов
Р	2	

Монтажная схема

ЗАО "Сельэнергопроект" Москва 2012

Н. контр.	Ермина		24.04
Утвердил	Анисимов		23.04
Проверил	Богомольная		23.04
Разраб.	Кормазина		28.03

Подпись ответственного:

File-09062-26-00-TM6-02_i4

СОГЛАСОВАНО

Инв. N подл.	Подпись и дата	Взам. инв. N
0109062.296		